COLEGIO SAGRADO CORAZON “LUZ Y GUIA”

DOCENTES: SILVIA RODRIGUEZ – SARA BALVERDI

GRADO: 3º SECCIÓN: NARANJO Y MORA

PRÁCTICO 1

1) COMPLETAR LA SERIE DE NÚMEROS

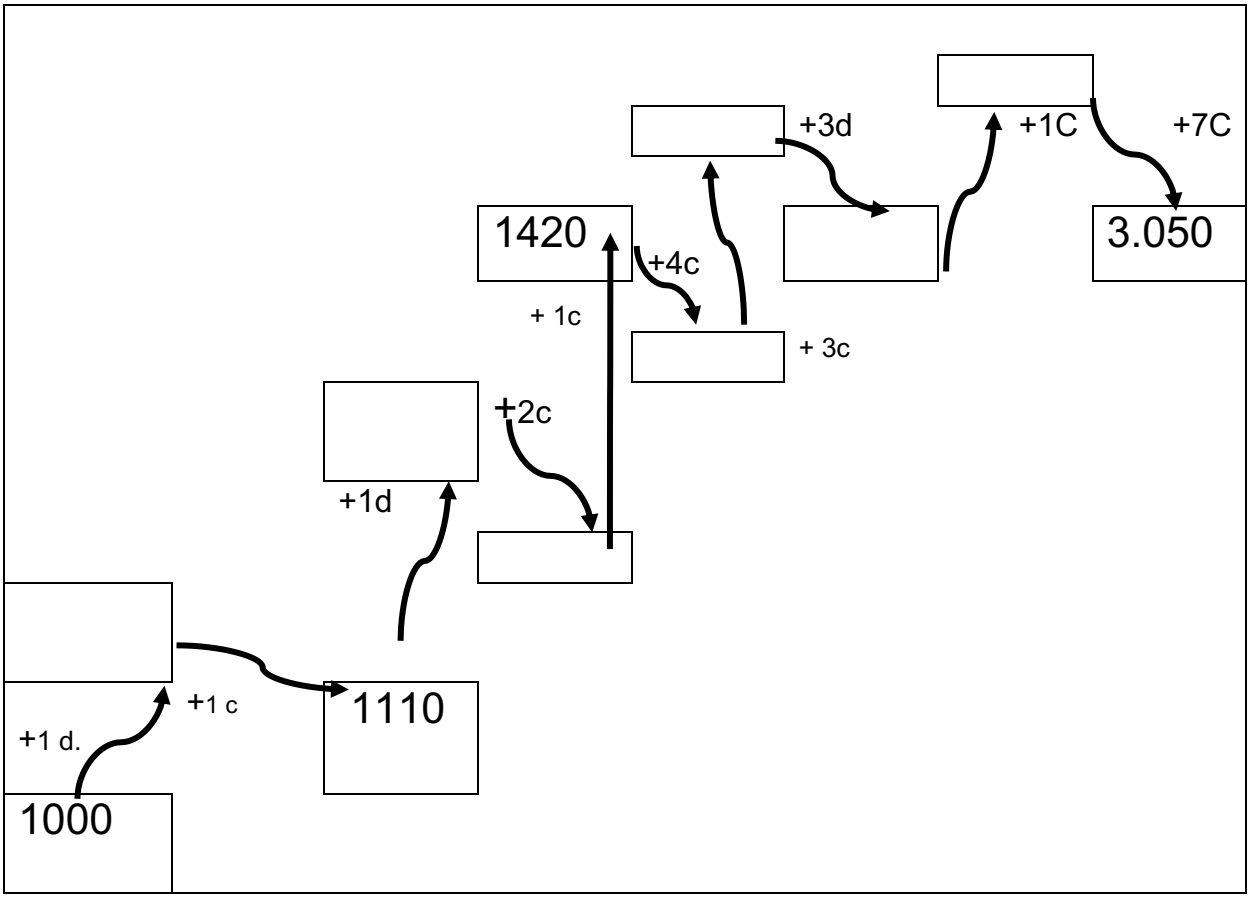

2) ESCRIBIR CON LETRA SEIS NÚMEROS DEL PUNTO 1

……
……
……
……
……
……

3) COLOCAR EL NÚMERO ANTERIOR Y POSTEROR

	1.000	
	2.099	
	2.103	
	2.800	
	2.999	

4) RESOLVER PENSANDO

- JULIETA Y SU HERMANA REUNEN SUS AHORROS PARA COMPRAR UNA BICICLETA.

  UNA TIENE $1.086 Y LA OTRA $1.112.

  a) ¿CUÁNTO DINERO TIENEN AHORRADO LAS DOS CHICAS JUNTAS?
  b) SI LAS CHICAS COMPRAN LA BISICLETA CON LOS AHORROS DE AMBAS ¿CUÁNTO DINETO RECIBEN DE VUELTO?

- SIGUE PENSANDO

a) ¿CUÁNTO MÁS SALE EL DISFRAZ DE MOUSTRO QUE EL DE FANTASMA?

c) SI COMPRAMOS 2 DISFRACES DE MOUSTRO, NOS HACEN UNA REBAJA DE $200 POR CADA DISFRAZ ¿CUÁNTO TENEMOS QUE PAGAR POR 2 DE ESOS DISFRACES?

5) MARCAR CON ROJO LAS LINEAS CURVAS DE LA CASA Y CON AZUL LAS LINEAS RECTAS

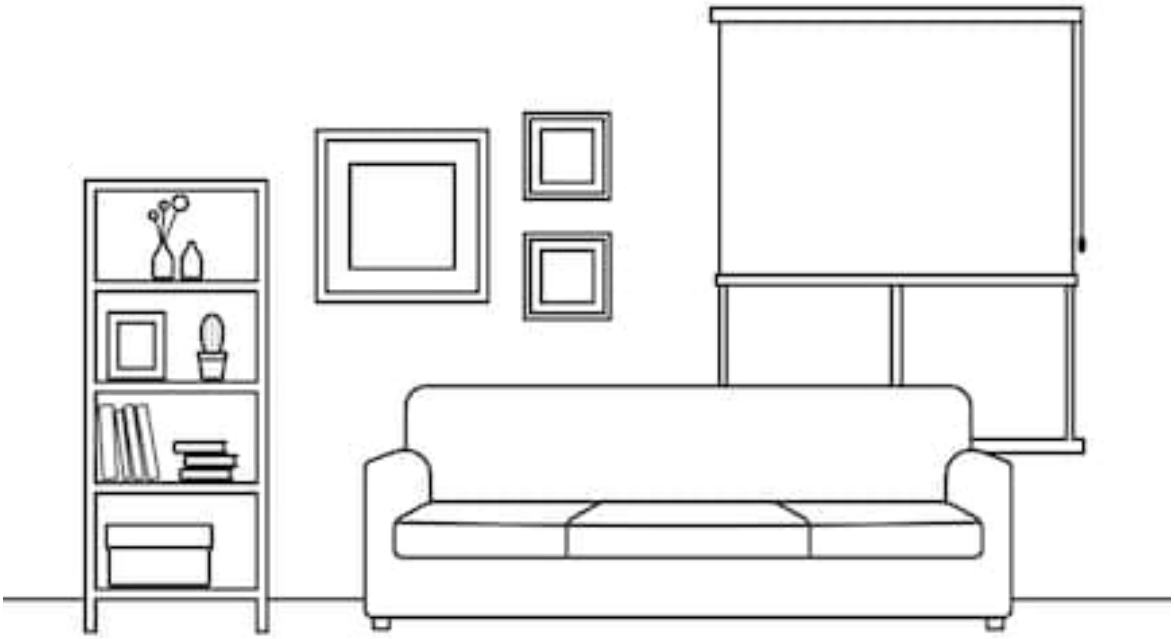

PRÁCTICO Nº 2

1) ESCRIBIR LOS NÚMEROS QUE FALTAN DE SIETE EN SIETE

4.320									
5.700									
5.900									
5.800									

2) ELEGIR 10 NÚMEROS Y ESCRIBELOS CON LETRA

3) ESCRIBIR EL NÚMERO ANTERIOR Y POSTERIOR

	3.800	
	3.821	
	4.500	
	4.999	
	5.900	

4) COMPLETAR LAS CUENTAS

2X3=…...	2X ….. = 18	…...X7= 21	9X4 =…...	…...X5=45
4x6=…...	….. x7= 35	4x8= …...	5x8= ……	4x9= …...

5) LA ENCARGADA DE LA LIBRERÍA ORGANIZA Y CUENTA LA MERCADERÍA QUE RECIBIERON ESTA MAÑANA

- LEER Y RESOLVER
  a) SI HAY 5 CAJAS CON 6 CRAYONES CADA UNA, ¿CUÁNTOS CRAYONES RECIBIERON?
  b) SI TIENE 4 CAJAS CON 18 LÁPICES DE COLORES EN CADA UNA ¿CUÁNTOS LÁPICES RECIBIERON?
  c) RECIBIERON 4 CAJAS CON 25 CARPETAS CADA UNA ¿CUÁNTAS CARPETAS HAY EN TOTAL?

d) SOBRE EL MOSTRADOR HAY 3 CAJAS DE PINCELES. LAS PRIMERAS DOS TIENEN 45 PINCELES FINITOS EN CADA UNA Y LA TERCERA TIENE 50 PINCELES GRUESOS ¿CUÁNTOS PINCELES RECIBIERON EN TOTAL?

6) MARCAR CON AMARILLO TRES ÁNGULOS RECTOS; CON VERDE TRES ÁNGULOS AGUDOS; CON NARANJA DOS ÁNGULOS OBTUSOS; CON AZUL DOS RECTAS PARALELAS Y CON ROJO DOS RECTAS PERPENDICULARES.

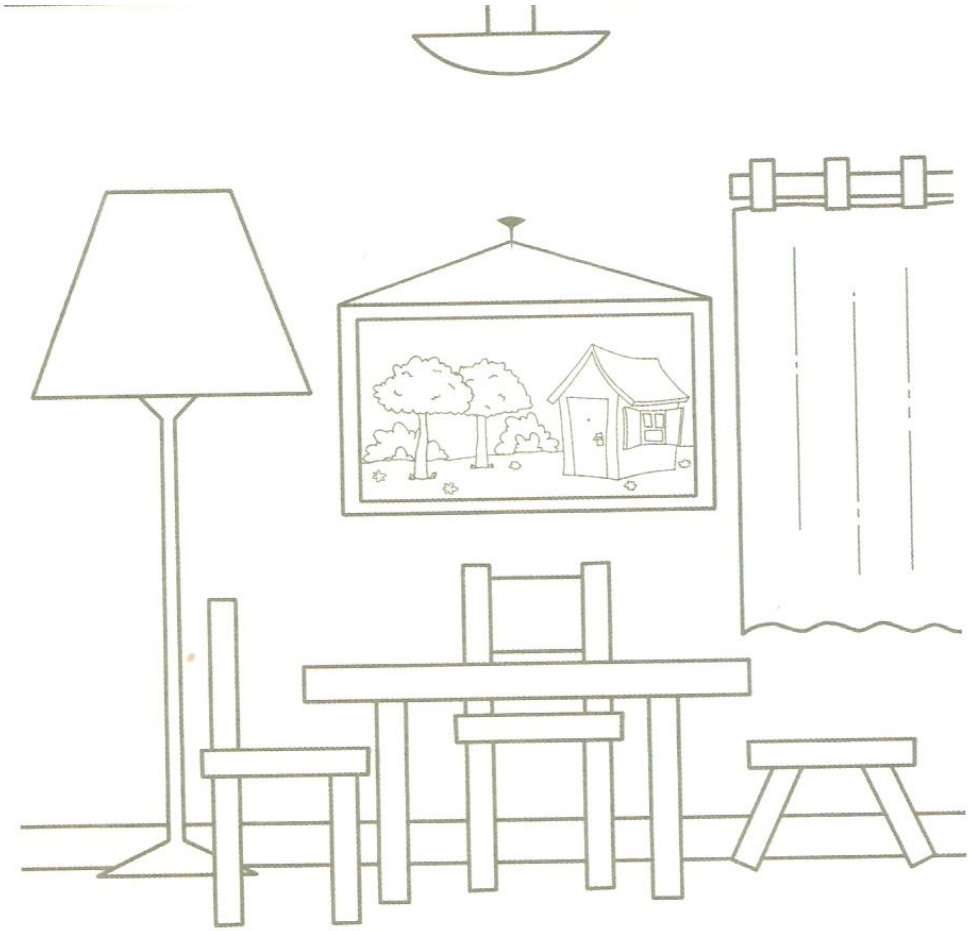

PRACTICO Nº 3

1) ESCRIBE LOS NÚMEROS QUE FALTAN DE NUEVE EN NUEVE

6.000									
6.029									
7.800									
7.900									

2) ELEGIR 8 NÚMEROS IMPARES Y ESCRIBELOS CON LETRA

3) ESCRIBIR EL NÚMERO ANTERIOR Y POSTERIOR

	6.999	
	7.015	
	7.800	
	7.902	
	7.999	

4) RESOLVER PENSANDO

a) AYUDA A LOS HABITANTES DE LA AGUADA A CALCULAR SU PRODUCCIÓN

- 9 CAJONES CON 153 CHOCLOS CADA UNO
- 21 CAJONES CON 8 ZAPALLOS CADA UNO
- 7 BOLSAS CON 353 ZANAHORIAS CADA UNA

b) LOS CHICOS VIAJARON A SAN PEDRO PARA PARTICIPAR EN UN CAMPAMENTO INTERCOLEGIAL DE FÚTBOL

- LA ESCUELA DE FELIPE LLEVÓ A 42 ALUMNOS, SI QUIEREN ARMAR GRUPOS DE 7 CHICOS PARA OCUPAR LAS HABITACIONES ¿CUÁNTOS GRUPOS FORMARÁN?

- LOS 23 CHICOS DE LA ESCUELA DE RODRIGO VUELVEN DE SAN PEDRO EN COMBI. SI EN CADA UNA ENTRAN 8 CHICOS. ¿CUÁNTAS COMBI SE NECESITARÁN? ¿IRÁN TODAS COMPLETAS?

c) VALENTÍN PREPARO 72 ALFAJORES PARA REPARTIRLOS ENTRE SUS COMPAÑEROS Y QUIERE COLOCAR 9 EN CADA BANDEJA ¿PARA CUÁNTAS BANDEJAS LE ALCANZARÁN LOS ALFAJORES?

5) COLOCAR LAS PARTES DE UNA FRACCIÓN Y EXPLICAR CADA UNA

$\frac{3}{8}$ → ☐ ----------

→ ☐ ----------

6) OBSERBAR LOS SIGUIENTES GRÁFICOS Y UNE CON LA FRACCIÓN QUE CORRESPONDA

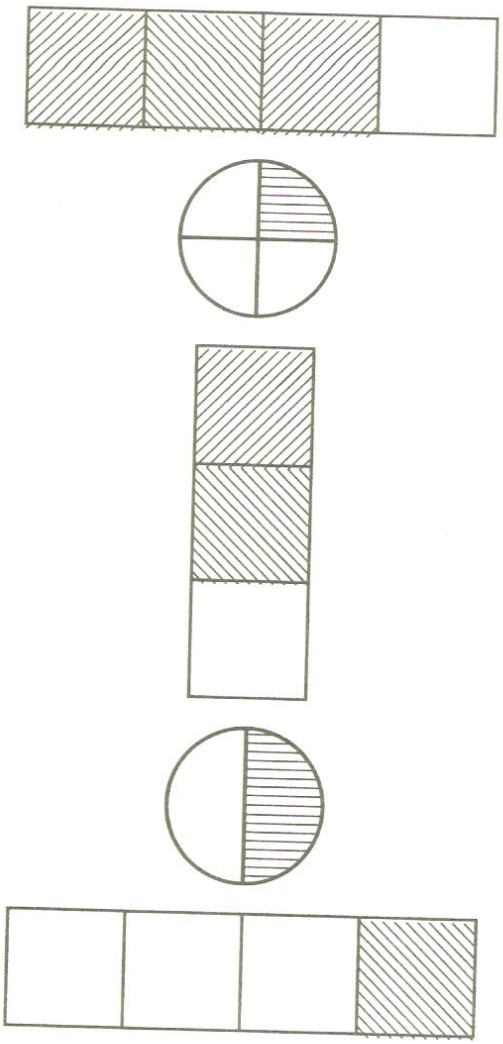

$\frac{3}{4}$

$\frac{1}{2}$

$\frac{1}{4}$

$\frac{2}{3}$